HUSKY

GUIDE INSTALLATION RETRAFLEX

Hide-A-Hose

INSTALLATION GUIDE

Index :

- Planification installation
- Contre prise
- PVC, réseau, coudes…
- Exemple installation
- Prise
- Dimensions

IMPORTANT

Ce manuel suppose que l'installateur a des connaissances et une expérience pratique en installant des systèmes d'aspiration traditionnels.
Il est essentiel que seules les pièces fournies par Hide-a-Hose Inc. soient utilisées dans l'installation.
Les pièces incluent des vis, des joints, des rondelles, des tuyaux, des coudes de 90, 45, etc.
Le non-usage de ces pièces annulera toute garantie offerte par le fabricant. Les installateurs sont tenus de respecter tous les codes de construction locaux.

Planifier l'installation

La planification est la clé de la réussite de l'installation du système d'aspiration centralisée. Il faut obtenir un équilibre entre les meilleurs emplacements des prises d'aspiration et l'aspect pratique de l'installation. Avec un peu d'ingéniosité la plupart des emplacements peuvent être atteints.

*** IMPORTANT***

L'épaisseur de cloison minimale pour une prise RETRAFLEX JET'FLEX peut fonctionner avec 10 cm.

La planification est la clé de la réussite de l'installation du système d'aspiration centralisée. Il faut obtenir un équilibre entre les meilleurs emplacements des prises d'aspiration et l'aspect pratique de l'installation. Avec un peu d'ingéniosité la plupart des emplacements peuvent être atteints.

Longueurs du flexible :
La longueur d'un flexible doit s'adapter pour chaque étage. Les kits avec les flexibles sont livrés en longueurs de 9, 12 ou 15 mètres.
Sélection de l'unité de puissance :
Il est important de garder à l'esprit que la dépression a tout son intérêt et joue un rôle important lors d'une installation avec un système RETRAFLEX – JET'FLEX, une dépression plus importante est nécessaire, recommandations :
Flexible RAPIDFLEX de 9 mètres : 3500 mm de dépression
Flexible RAPIDFLEX de 12 mètres : 4000 mm de dépression
Flexible RAPIDFLEX de 15 mètres : 4500 mm de dépression
Emplacement des prises
Un flexible de 15,2 m couvre habituellement entre 250 et 300 m². L'implantation des prises doit, dans la mesure du possible, positionné dans un couloir ou dans d'autres endroits qui n'ont pas une grande visibilité.
Planifiez le réseau PVC :
Lisez attentivement la section de ce guide sur le « réseau PVC».

Contre prise

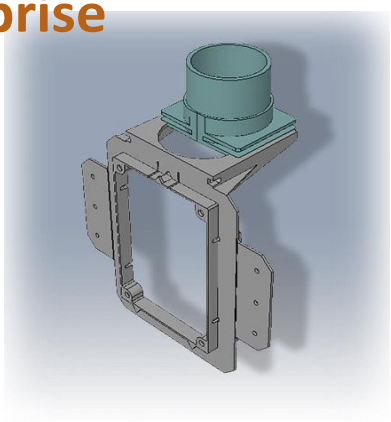

Determiner la hauteur de la prise

Orientation vers le bas

Dans une orientation vers le bas aligner le bas de la vanne avec la hauteur des prises électriques (environ 30 cm). Le montage de la vanne plus haut dans une orientation vers le bas, crée un angle plus difficile au moment où le flexible se range "rétracte"

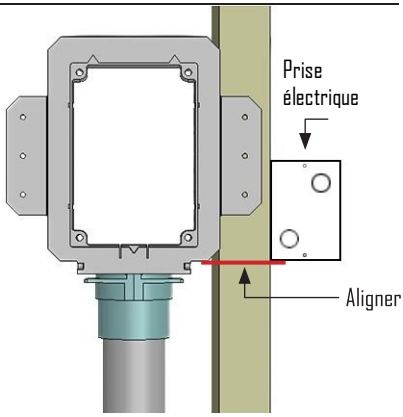

Orientation vers le haut

Dans une orientation vers le haut (flexible sortant de la vanne vers le plafond), la plupart des utilisateurs trouvent cela plus pratique avec la prise à hauteur d'un interrupteur, qui facilite aussi la sortie du flexible.

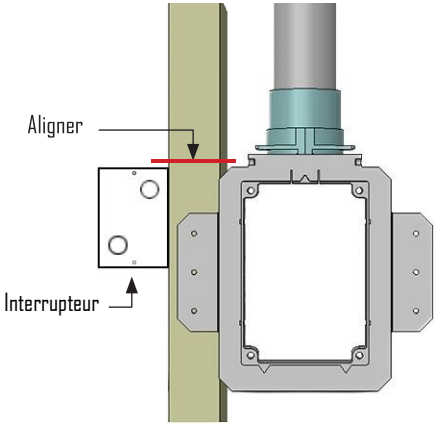

Nouvelle construction

Fixez le cadre au montant. Assurez-vous que le cadre est a niveau .

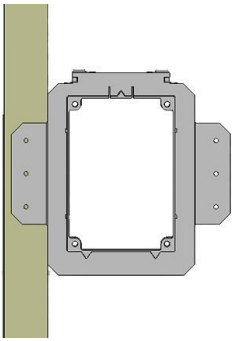

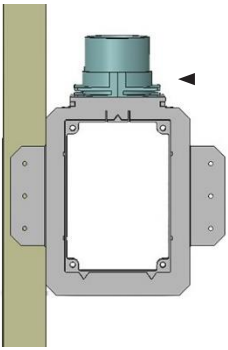

Insérer le raccord PVC.

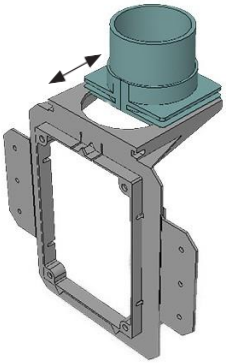

Le raccord PVC est conçu pour glisser dans le châssis pour s'adapter aux différentes épaisseur de structures. L'épaisseur minimale de structure avec laquelle la vanne peut fonctionner est 10 cm.

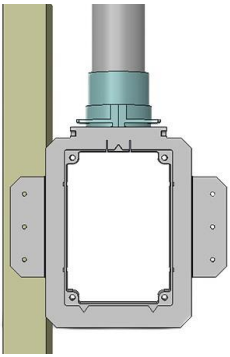

Installez le PVC dans le raccord.
Collez le PVC dans le raccord, en s'assurant qu'il se place tout le chemin à la crête du raccord de tuyau.

Installer le couvercle de protection.

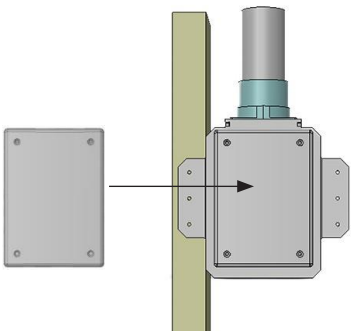

PVC

Reportez-vous aux différents schémas.

Contrairement à une installation traditionnelle, ne pas placer de T de dérivation jusqu'à ce que vous avez suffisamment de longueur de PVC pour le rangement du flexible. Si vous utilisez un tuyau de 12 m. installez au moins 13 m de PVC avant de le raccorder à un autre réseau qui pourrait alimenter une autre prise.

Afin d'assurer une quantité suffisante de PVC pour stocker le flexible, le PVC doit parfois commencer à une longueur distante du groupe moteur, puis faire un circuit pour se raccorder au groupe moteur. Toute bavure ou colle excédentaire peut accrocher et endommager le flexible pendant le rangement de celui-ci dans le PVC. Pour éviter cela, assurez-vous de toujours coller la partie du PVC et non les raccords. Assurez-vous d'enlever toutes les bavures des extrémités du PVC lors de la coupe. Inspecter soigneusement le PVC pour s'assurer que l'intérieur est lisse et rond et non endommagé.

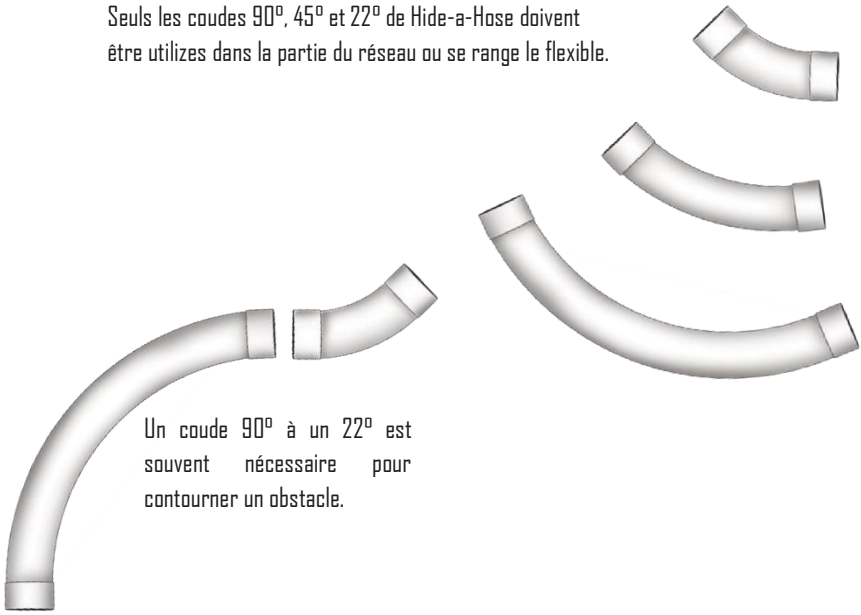

Essayez d'espacer les coudes 90° autant que possible.
Plus les coudes 90° sont utilisées, plus la force d'aspiration "dépression" est nécessaire pour le rangement du flexible dans le PVC. Essayez de ne pas utiliser plus de 3 coudes 90° pour chaque prise.

Ne pas raccorder 2 coudes 90° dos à dos.

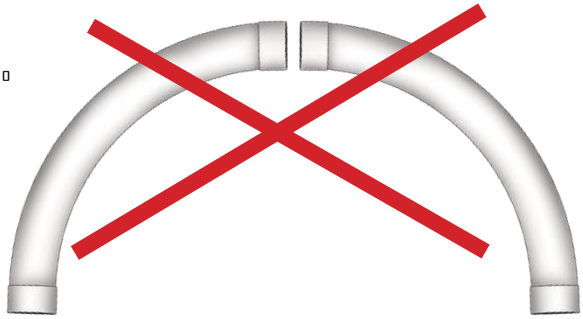

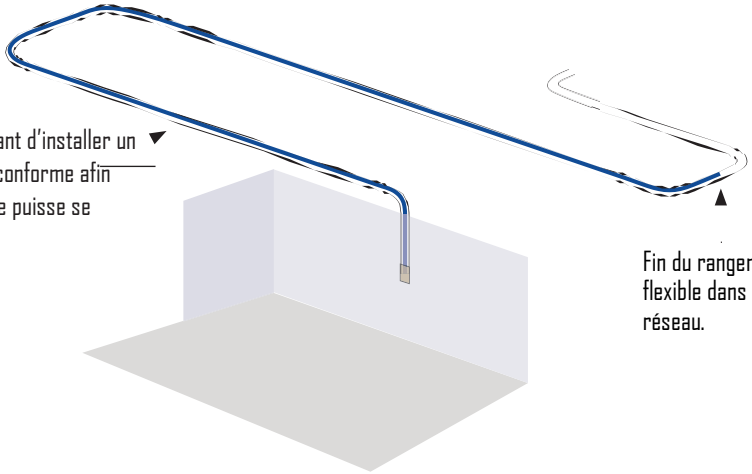

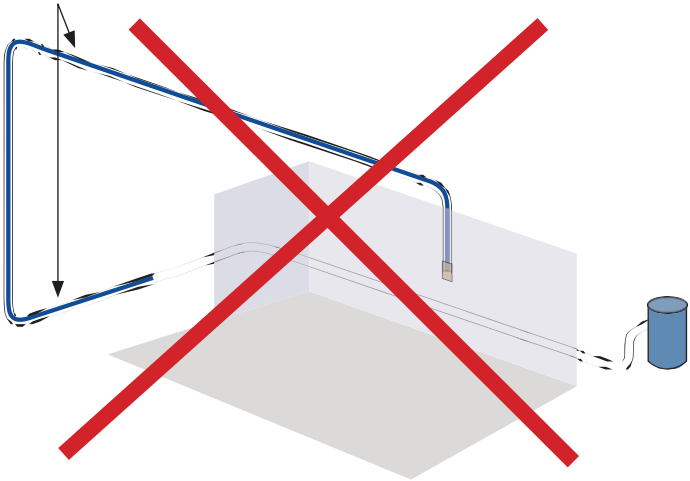

Fil de basse tension

Installez le fil de basse tension à chaque prise, tout comme vous le feriez avec une installation standard.

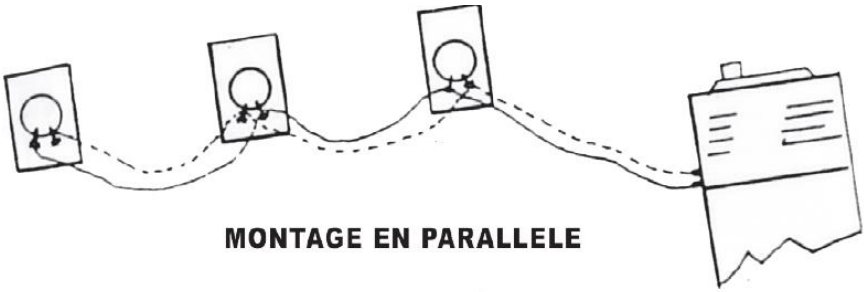

Fils bas voltage dans une gaine?

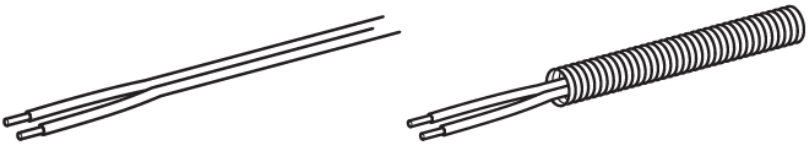

Une gaine pour les fils est recommandée, car elle offre une protection mécanique aux fils bas voltage. Les fils peuvent y être tirés ou fichés si nécessaire.

La gaine est essentielle si:

- elle est installée dans du béton ou enfouie dans du gravier.

Testez le système

C'est une bonne idée de tester le système en rétractant un tuyau avant que les murs ne soient enrobés.

À l'aide d'un depressiométre, vérifiez l'étanchéité du système. La depéression à la prise ne doit pas varier par rapport a celle enregistrée au groupe moteur et en direct.

Exemple d’installation

Orientation vers le bas sur deux étages..

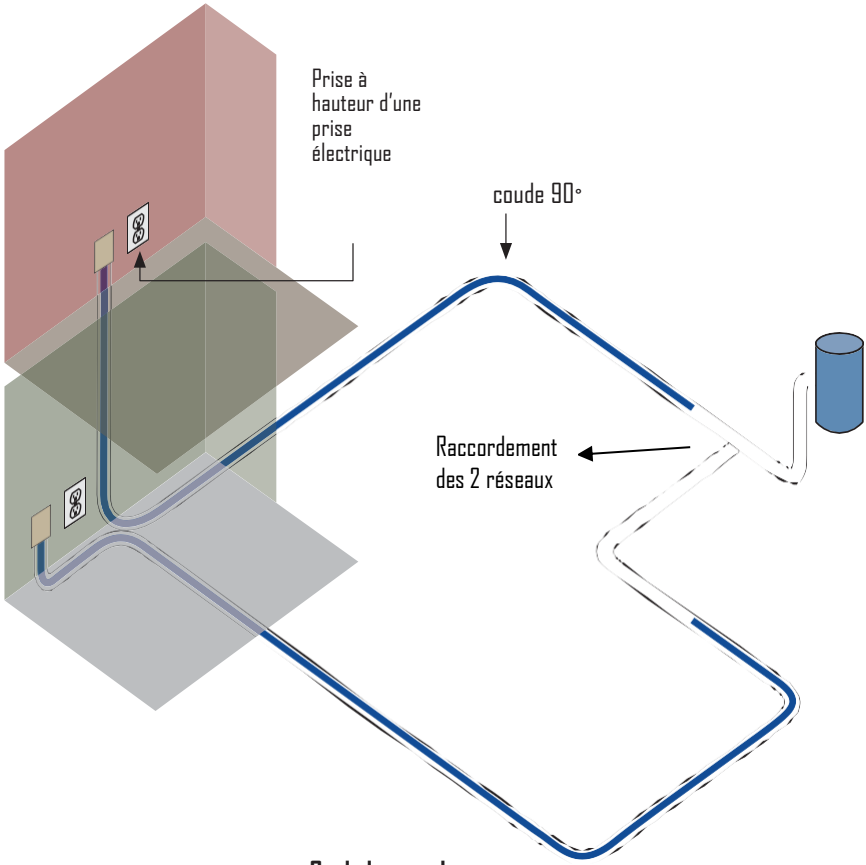

Seuls les coudes spécifiques de 90, 45 et 22° de Hide-a-Hose peuvent être dans la section du réseau qui stocke le flexible

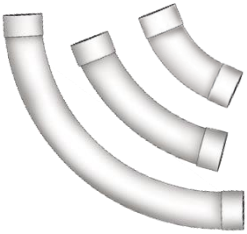

Exemple d’installation

Orientation sur deux étages.

Afin d'assurer une quantité suffisante de PVC pour stocker le flexible, les conduites doivent parfois démarrer à une distance éloignée du groupe moteur, puis créer une circuit de la prise vers le groupe moteur

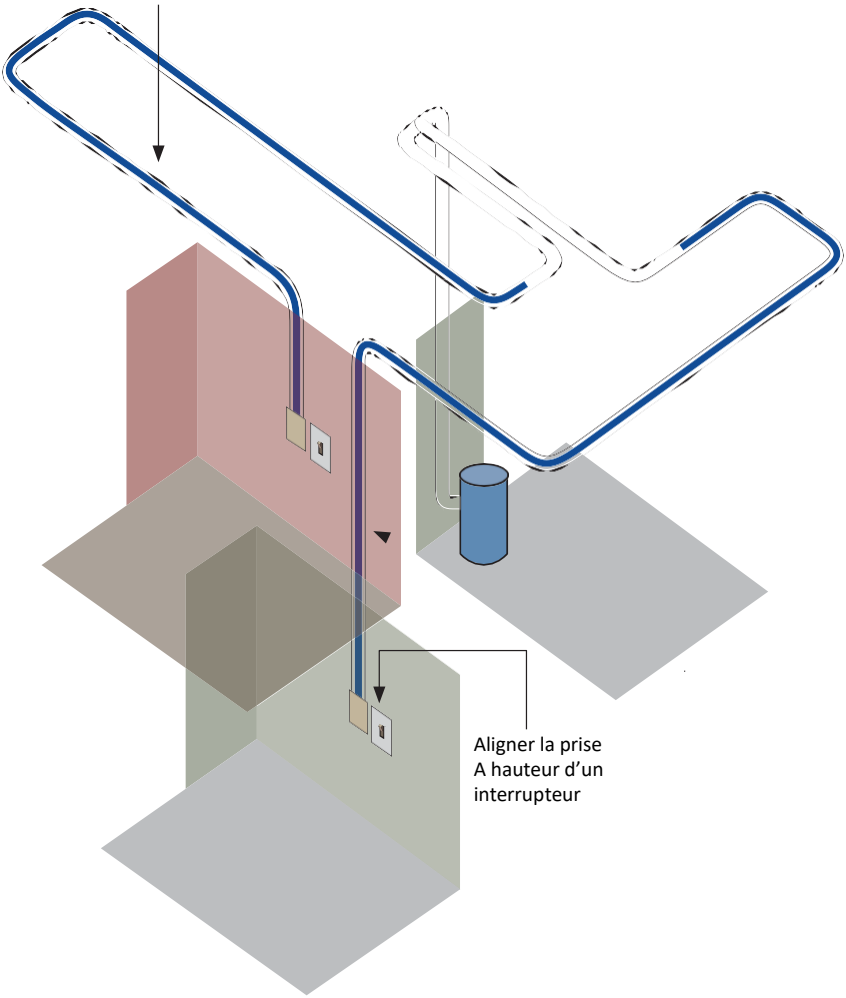

Prise

Un lubrifiant a déjà été appliqué au Joint torique
sur le raccord du PVC.

Raccorder le câble bas voltage de la prise au réseau bas voltage qui longe le réseau PVC

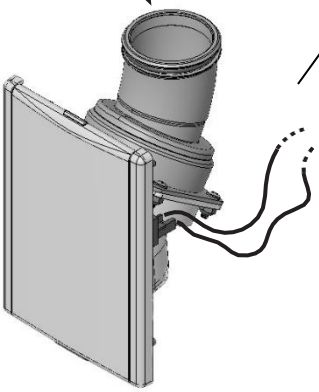

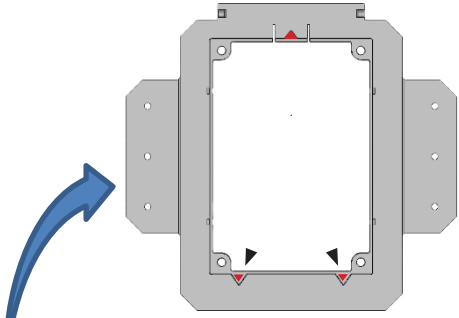

Insérez l'ensemble du boitier "prise" dans le cadre "contre prise". Alignez les quatre trous de la prise avec les trous de la contre prise. Fixez avec les quatre vis incluses dans le kit de garniture..

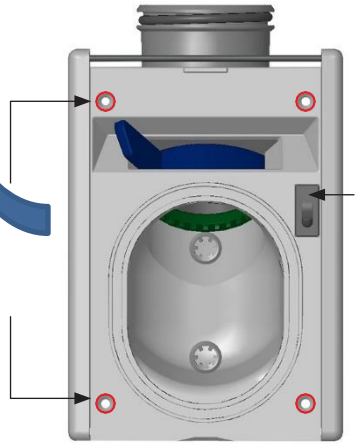

Dimensions

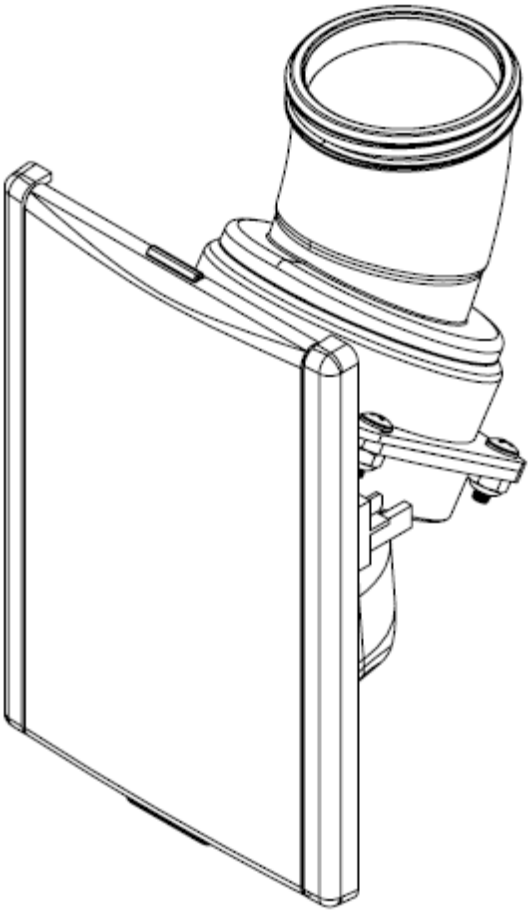

Dimensions

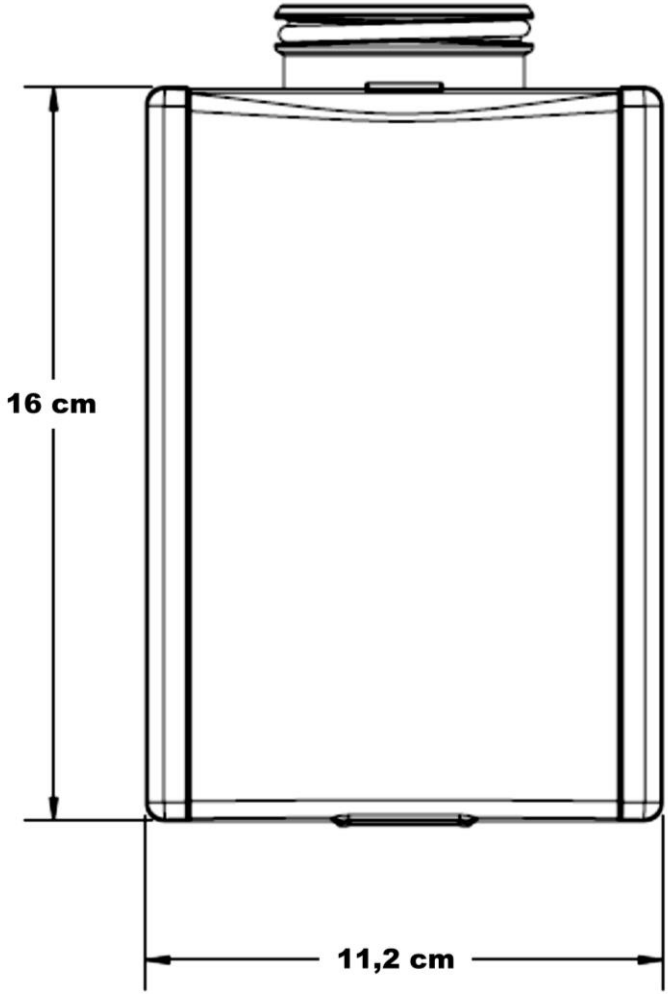

Dimensions

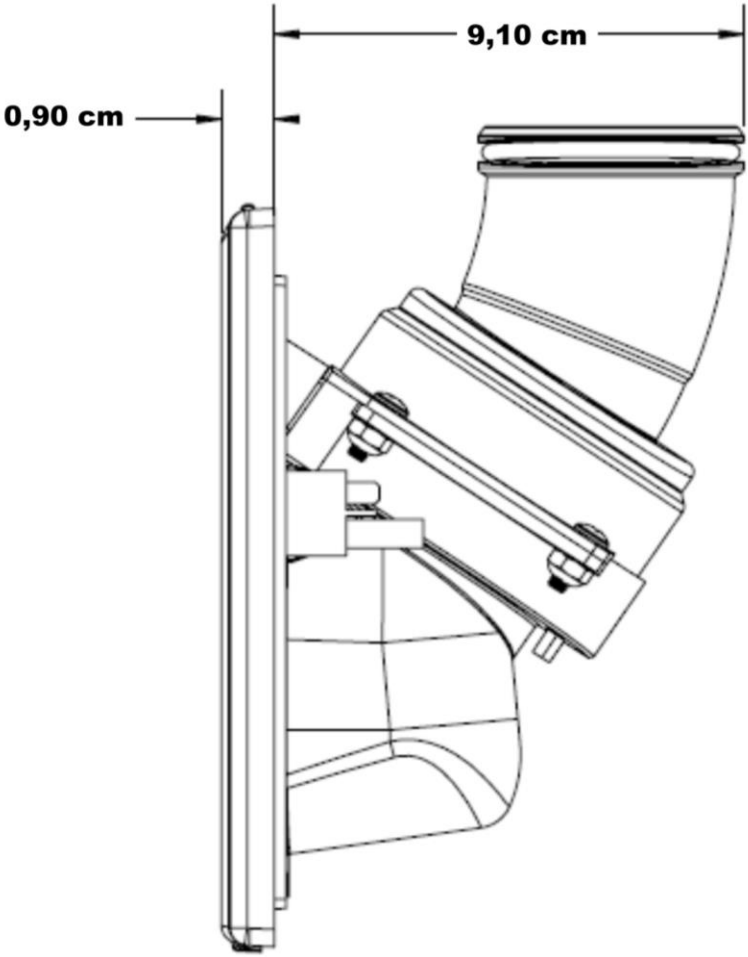

Dimensions

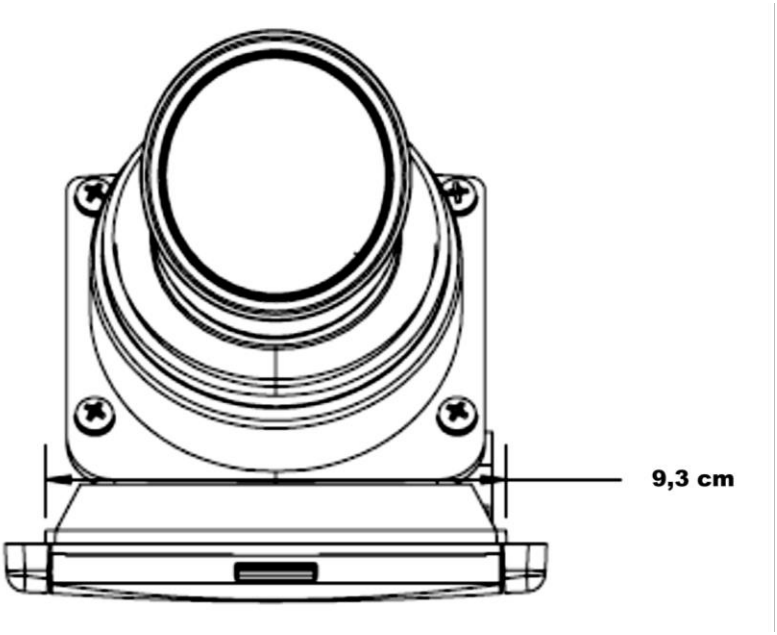

Dimensions

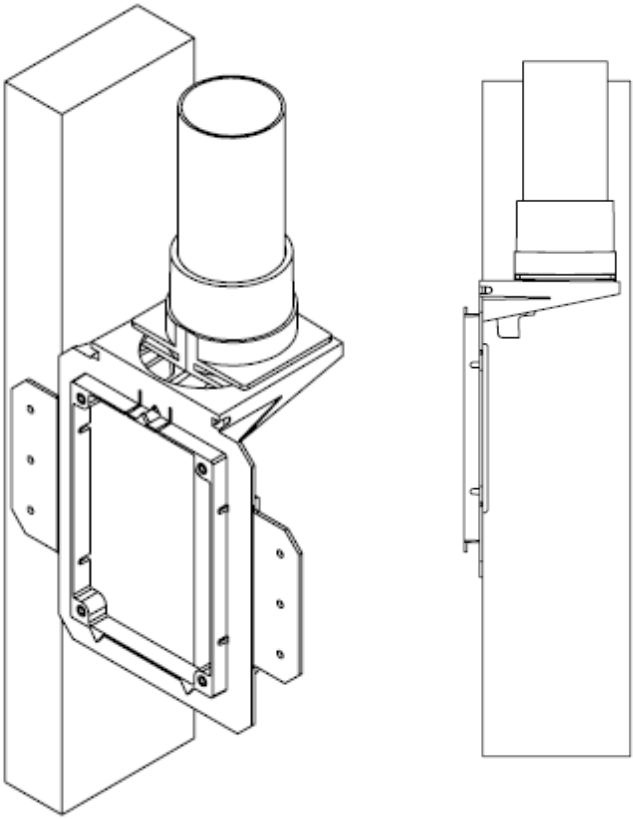
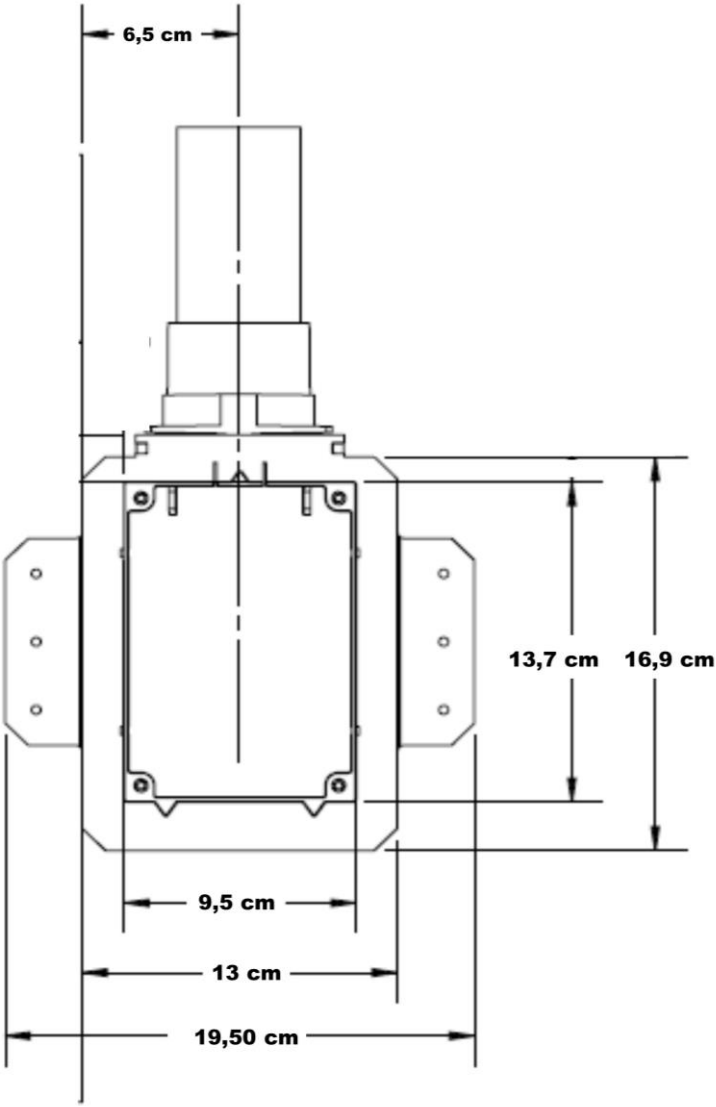
Dimensions